ОБРАТНОЕ ТОЧЕНИЕ - серия PO

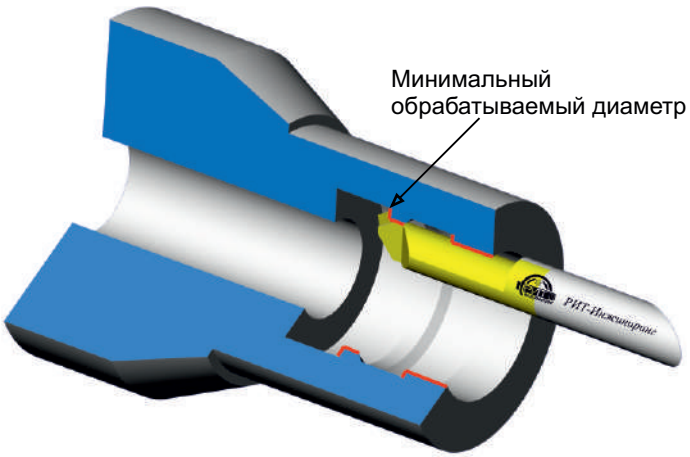

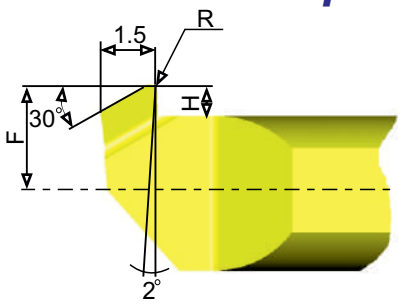

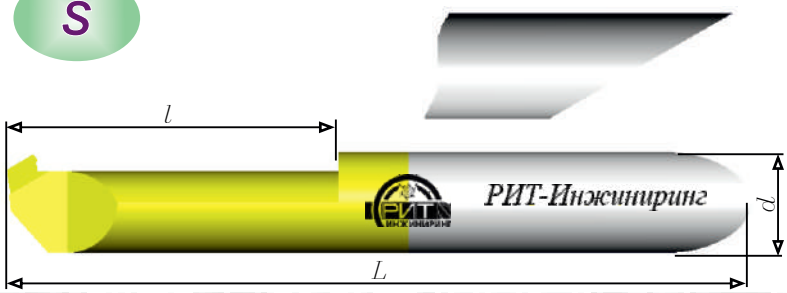

Минимально обрабатываемый диаметр	Обозначение	Параметры инструмента					
		dh6	L	l	R	H	F
3.1	CL-PO-3.1-10-4-47-S	4.0	47	10	0.1	0.5	1.3
4.1	CL-PO-4.1-10-4-47-S	4.0	47	10	0.1	0.8	1.6
4.1	CL-PO-4.1-15-4-47-S	4.0	47	15	0.1	0.8	1.6
5.1	CL-PO-5.1-15-5-47-S	5.0	47	15	0.2	1.0	2.2
5.1	CL-PO-5.1-20-5-47-S	5.0	47	20	0.2	1.0	2.2
6.1	CL-PO-6.1-15-6-47-S	6.0	47	15	0.2	1.8	2.8
6.1	CL-PO-6.1-20-6-47-S	6.0	47	20	0.2	1.8	2.8
7.1	CL-PO-7.1-20-7-47-S	7.0	47	20	0.2	2.0	2.9
7.1	CL-PO-7.1-30-7-64-S	7.0	64	30	0.2	2.0	2.9