Обработка зарезьбовой канавки - серия PS

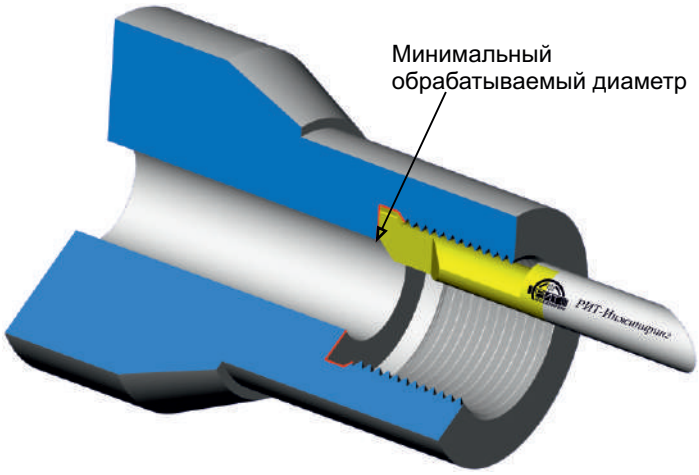

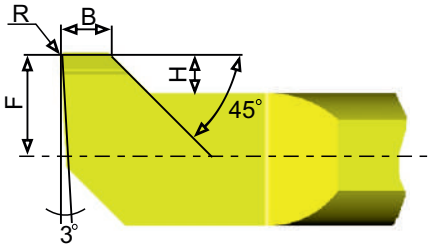

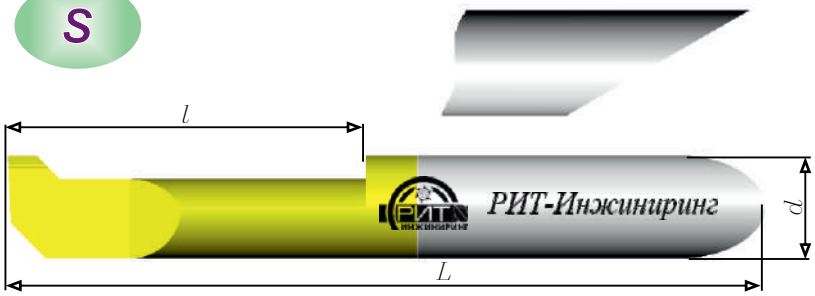

Минимально обрабатываемый диаметр	Обозначение	Параметры инструмента						
		dh6	L	l	R	B	H	F
4.1	CL-PS-4.1-15-4-47-S	4.0	47	18	0.5	1.5	0.8	1.8
5.1	CL-PS-5.1-25-5-47-S	5.0	47	25	0.5	1.5	1.2	2.3
6.1	CL-PS-6.1-30-6-64-S	6.0	64	30	0.5	1.5	1.4	2.8