Обработка фаски и расточка - серия PF

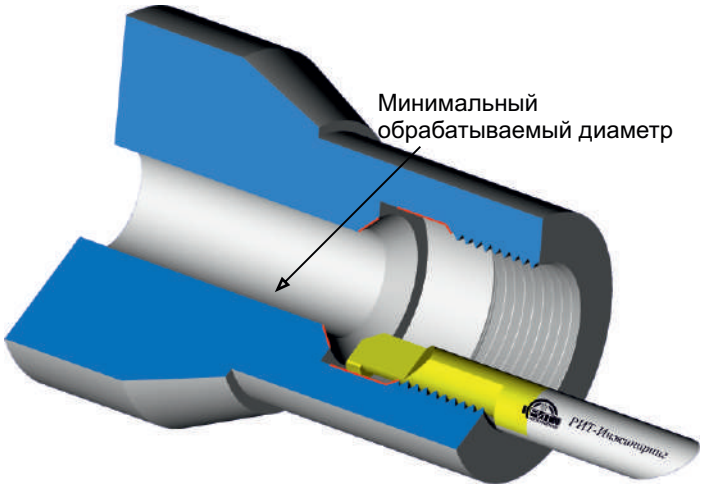

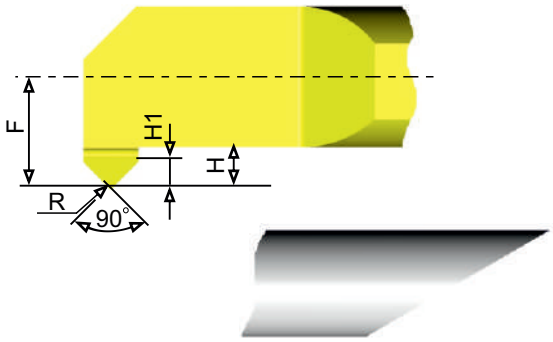

Минимально обрабатываемый диаметр	Обозначение	Параметры инструмента						
		dh6	L	l	R	H1	H	F
3.1	CR-PF-3.1-10-3-35-S	3.0	35	10	0.2	0.3	0.7	1.3
4.1	CR-PF-4.1-15-4-47-S	4.0	47	15	0.2	0.4	0.8	1.7
5.1	CR-PF-5.1-15-5-47-S	5.0	47	15	0.2	0.7	1.2	2.1
6.1	CR-PF-6.1-15-6-47-S	6.0	47	15	0.2	0.8	1.4	2.8

www.rit-i.ru
info@rit-i.ru
+7(4967) 72-59-52