Обработка прямоугольной канавки - серия РК

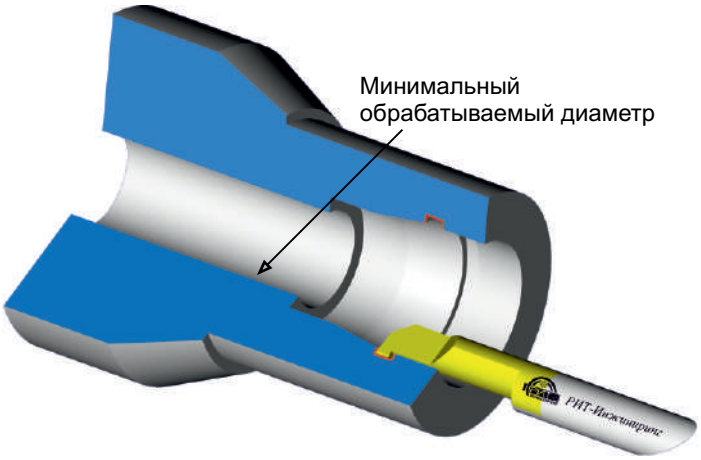

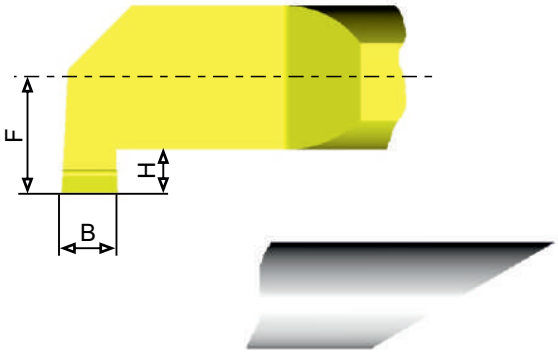

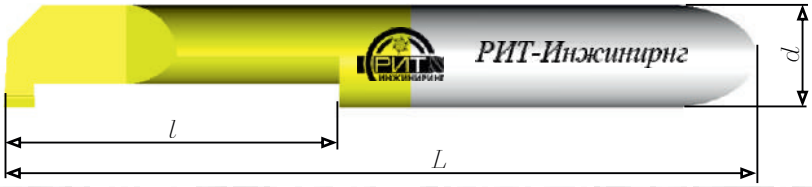

Минимально обрабатываемый диаметр	Обозначение	Параметры инструмента					
		dh6	L	l	B	H	F
3.1	CR-PK-3.1-10-3-35-S	3.0	35	10	0.7	0.6	1.3
4.1	CR-PK-4.1-10-4-47-B0.7-S	4.0	47	10	1.0	1.0	1.7
4.1	CR-PK-4.1-10-4-47-B1.0-S	4.0	47	10	0.1	0.8	1.6
5.1	CR-PK-5.1-15-5-47-B1.0-S	5.0	47	15	1.0	1.2	2.3
5.1	CR-PK-5.1-15-5-47-B1.5-S	5.0	47	15	1.5	1.2	2.3
5.1	CR-PK-5.1-15-5-47-B2.0-S	5.0	47	15	2.0	1.2	2.3
6.1	CR-PK-6.1-15-6-47-B1.0-S	6.0	47	15	1.0	1.4	2.8
6.1	CR-PK-6.1-15-6-47-B1.5-S	6.0	47	15	1.5	1.4	2.8
6.1	CR-PK-6.1-15-6-47-B2.0-S	6.0	47	15	2.0	1.4	2.8
8.1	CR-PK-8.1-22-8-64-B1.0-S	8.0	64	22	1.0	1.7	3.8
8.1	CR-PK-8.1-22-8-64-B1.5-S	8.0	64	22	1.5	1.7	3.8
8.1	CR-PK-8.1-22-8-64-B2.0-S	8.0	64	22	2.0	1.7	3.8

www.rit-i.ru
info@rit-i.ru
+7(4967) 72-59-52